FADINI
el abre verjas

A·D·S AUTOMATIC DOOR SPECIALISTS
Puertas & Portones Automáticos, S.A. de C.V.
¡Nuestra pasión es la Solución!....

» OPERADOR HIDRAULICO ABATIBLE MOD.COMBI-787.

Combi 787

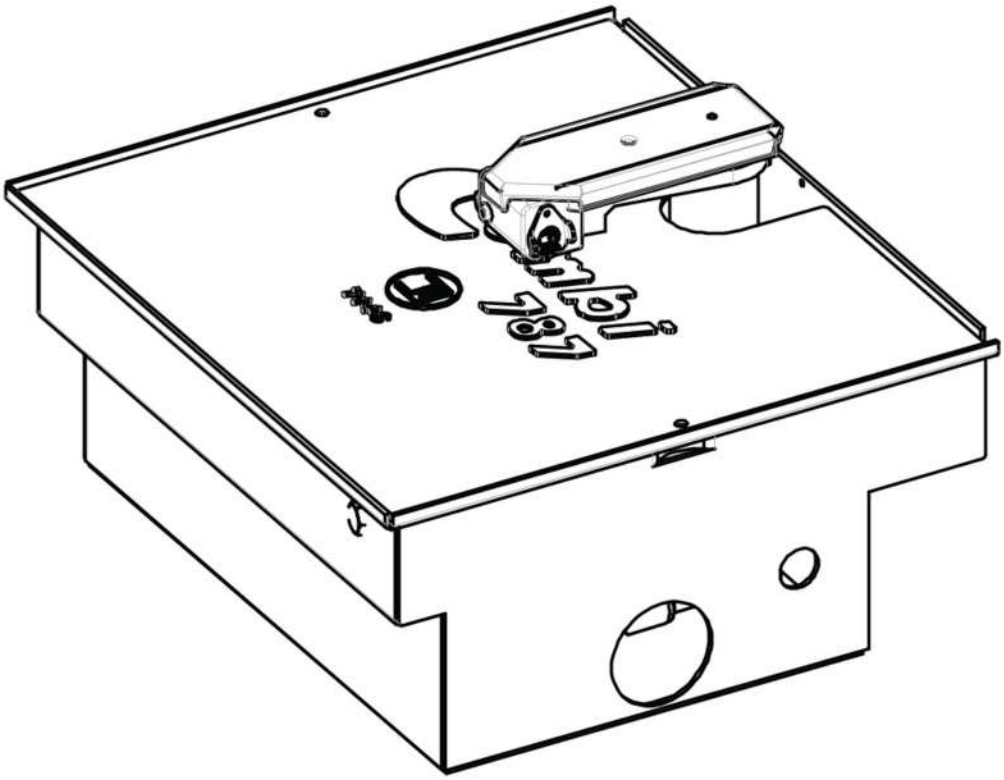

MANUAL DE INSTALACION

V09.18

(229) 288-1552
portonesautomaticos@adsver.com.mx
portonesautomaticos@prodigy.net.mx

RESIDENCIAL COMERCIAL INDUSTRIAL

MEMBER IDA International Door Association

IMPORTANTE: SE PREFIERRE UTILIZAR SIEMPRE LAS BATUTAS DE APERTURA Y CIERRE EN TIERRA. SE FALTAN, EL COMBI 787 ESTA PREDISPUESTO PARA LA INSTALACCION DE LAS BATUTAS EN LA CAJA.

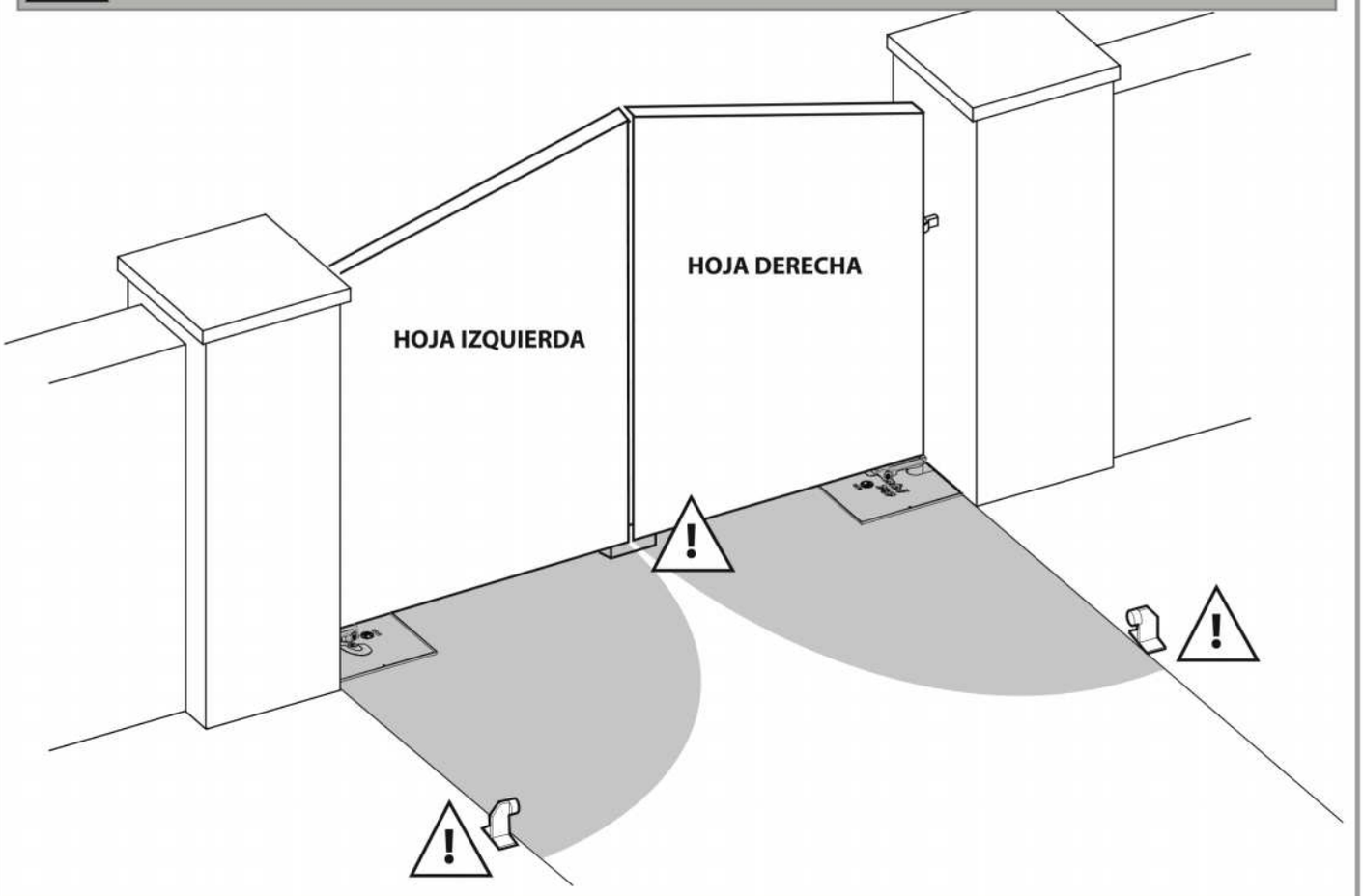

1

SOLDADURA DE LA HOJA SOBRE LA PLACA DEL DESBLOQUEO

Colocar la hoja sobre la placa de desbloqueo, hacer una alienacion del axis respetar las señales de referencia y en linea con la bisagra superior.

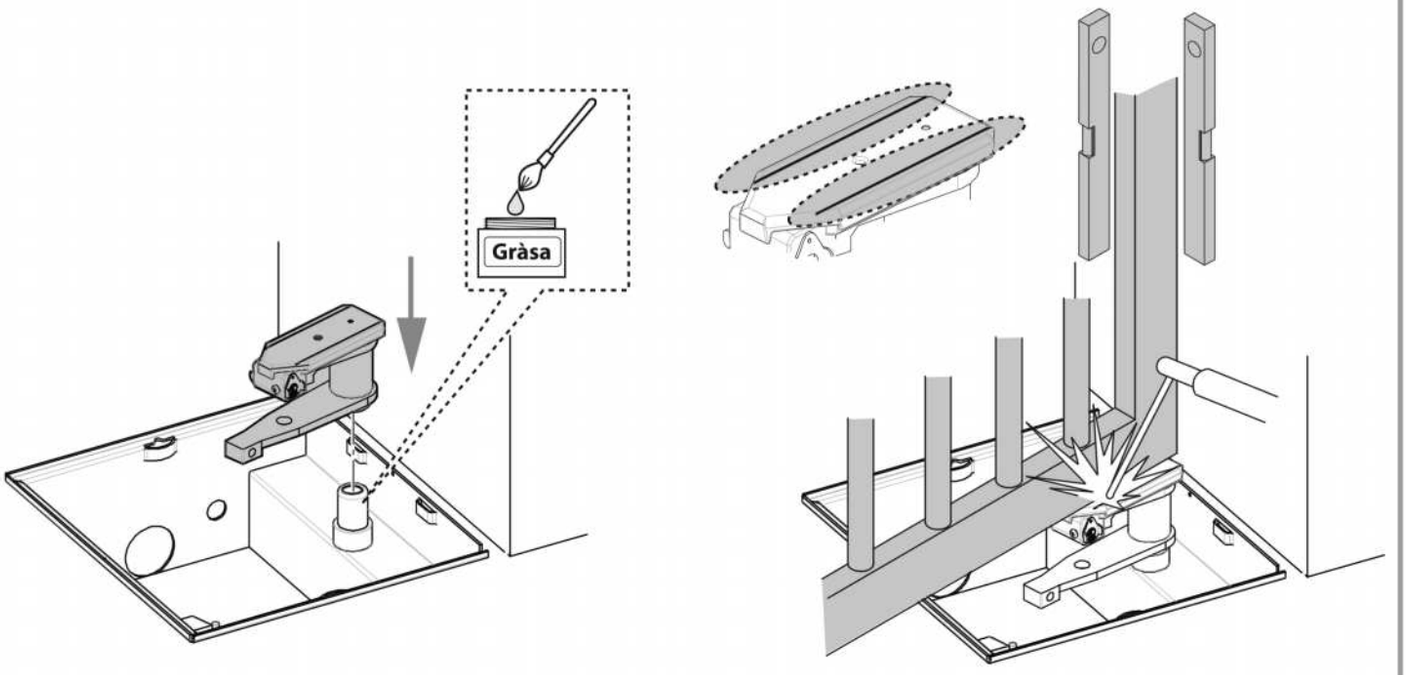

2 INSTALAR LOS COMBI 787 EN LAS CAJAS

Insertar y fijar con los 4 los Combi 787 dentro de las cajas, *non esta diferencias entre Combi derecho y Combi izquierdo*. *Apretar bien las 4 tuercas hexagonales*.

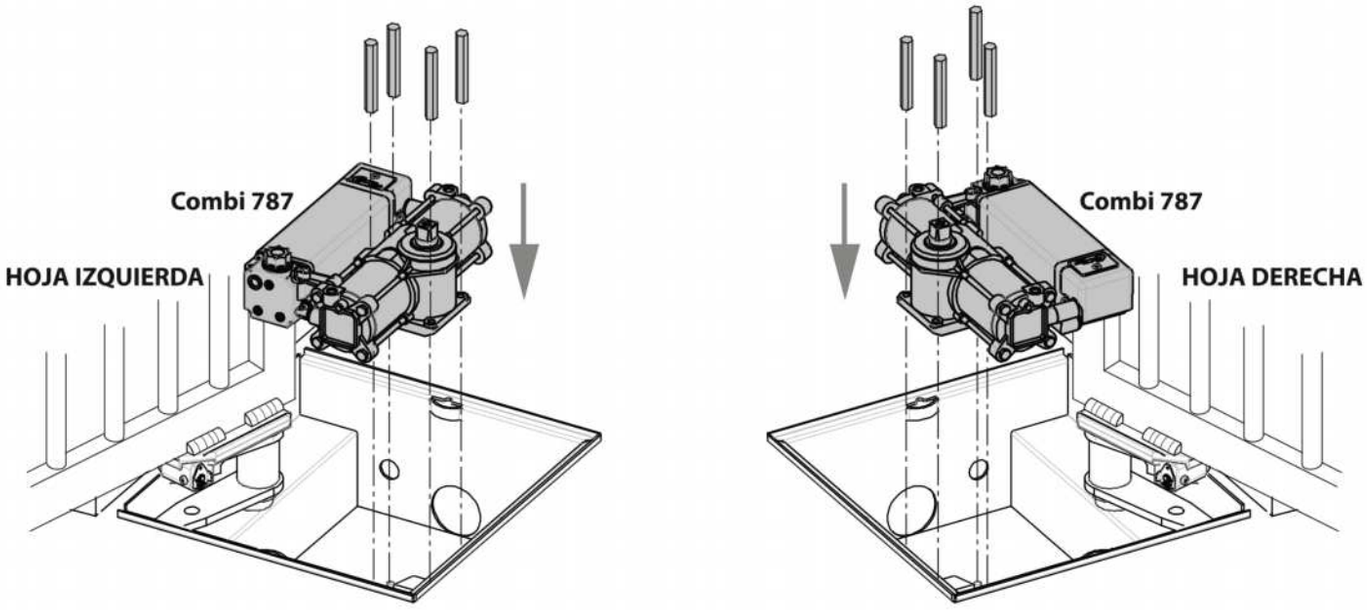

3 INSTALAR LOS BRAZOS DE MOVIMIENTO SOBRE EL ARBOL CUADRO

ATENCION: INSERTAR EL BRAZO DE MOVIMIENTO PONENDO ATENCION DE ALINEAR LA MUESCA MARCADA SOBRE EL ARBOL CUADRO CON LA CORRISPONDIENTE MUESCA SOBRE EL BRAZO DE MOVIMIENTO:
- COMBI INSTALADO A LA DERECHA ALINEAR LA MUESCA MARCADA DX (DERECHA)
- COMBI INSTALADO A LA IZQUIERDA ALINEAR LA MUESCA MARCADA SX (IZQUIERDA)

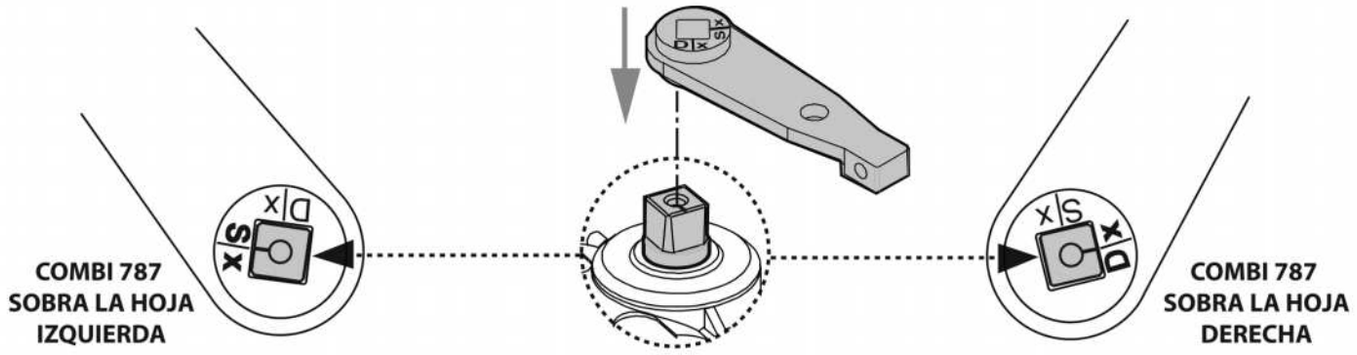

Girar manualmente de 30-40° en dirección opuesta a la apertura de la hoja (hacia fuera), desbloquear manualmente el Combi o eléctricamente con alimentación provisional.

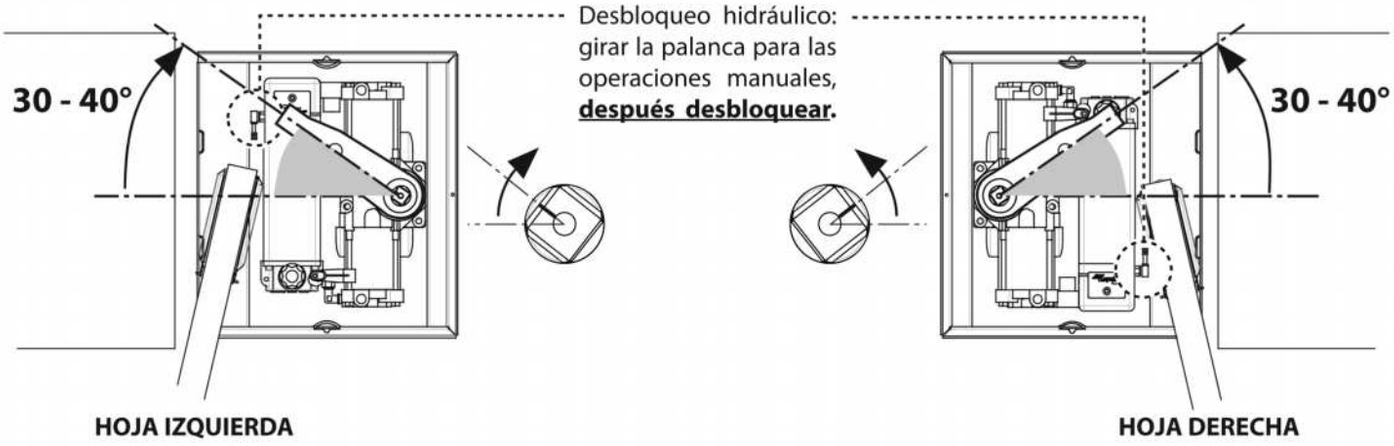

4 BLOQUEO DEL BRAZO DE MOVIMIENTO

Fijar el brazo de movimiento con el anillo, atornillando e apretendo el tornillo.

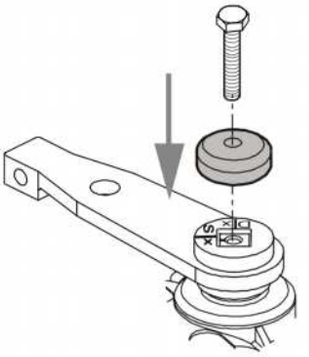

Brazo de movimiento sobre el Combi 787 izquierdo

5 COLOCACION DE LA BIELA

Insertar en los agujeros de los brazos instalados la biela.

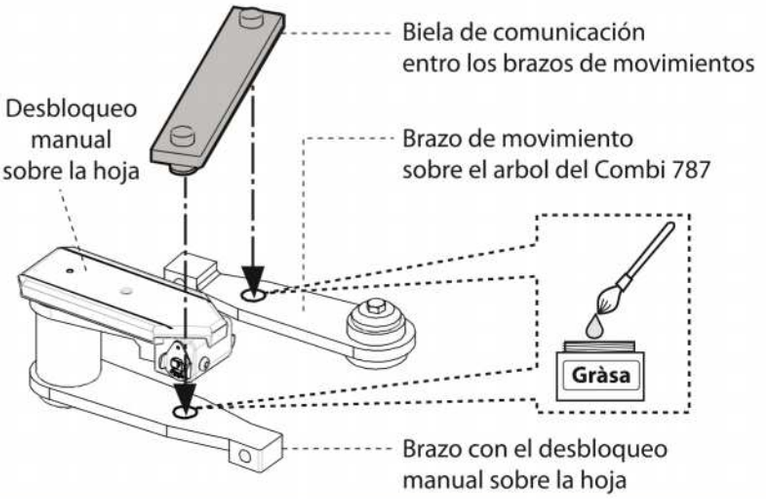

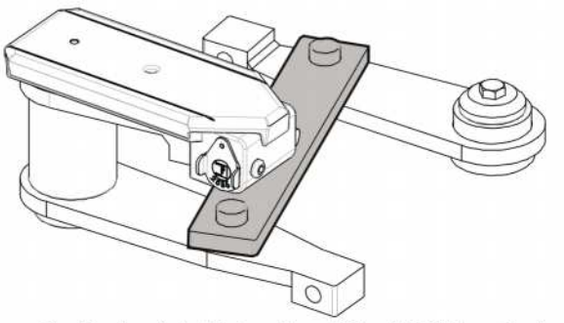

Particular de la biela sobre el Combi 787 izquierdo

6 REGULACION DE LOS GOLPES DE APERTURA Y CIERRE (si no presente en tierra).

ATENCION: LA EMPRESA CONSTRUCTORA CONSEJA SIEMPRE LA PRESENCIA DE LOS GOLPE DE APERTURA Y CIERRA DE LA HOJA A TIERRA. EN SU DEFECTO SE PUEDE INSTALAR Y REGISTRAR PARADAS DE LA HOJAS EN EL INTERIOR DEL ENCOFRADO.

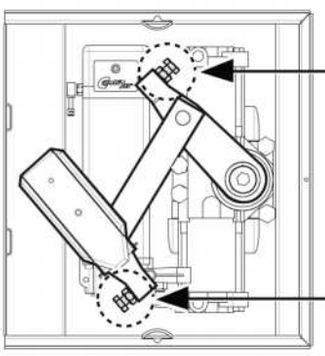

Tornillo de regulación golpe de CIERRE: cerrar la hoja, ajustar el tornillo y apriete la tuerca de seguridad

Tornillo de regulación golpe de APERTURA: aprir la hoja hasta la posición de apertura que se desea, ajustar el tornillo y apriete la tuerca de seguridad

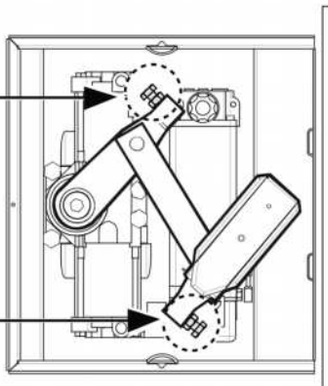

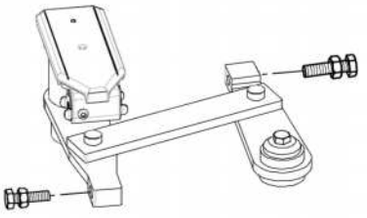

COMBI 787
SOBRE LA HOJA IZQUIERDA

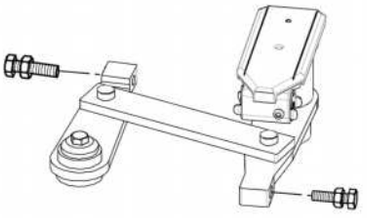

COMBI 787
SOBRE LA HOJA DERECHA

FADINI
el abre verjas

A·D·S AUTOMATIC DOOR SPECIALISTS
Puertas & Portones Automáticos, S.A. de C.V.
¡Nuestra pasión es la Solución!....

»OPERADOR HIDRAULICO ABATIBLE MOD.COMBI-787.

A·D·S AUTOMATIC DOOR SPECIALISTS

Puertas & Portones Automaticos, S.A. de C.V.

¡Nuestra pasión es la Solución!....

(229) 288-1552
portonesautomaticos@adsver.com.mx
portonesautomaticos@prodigy.net.mx

RESIDENCIAL COMERCIAL INDUSTRIAL

MEMBER IDA International Door Association

V09.18